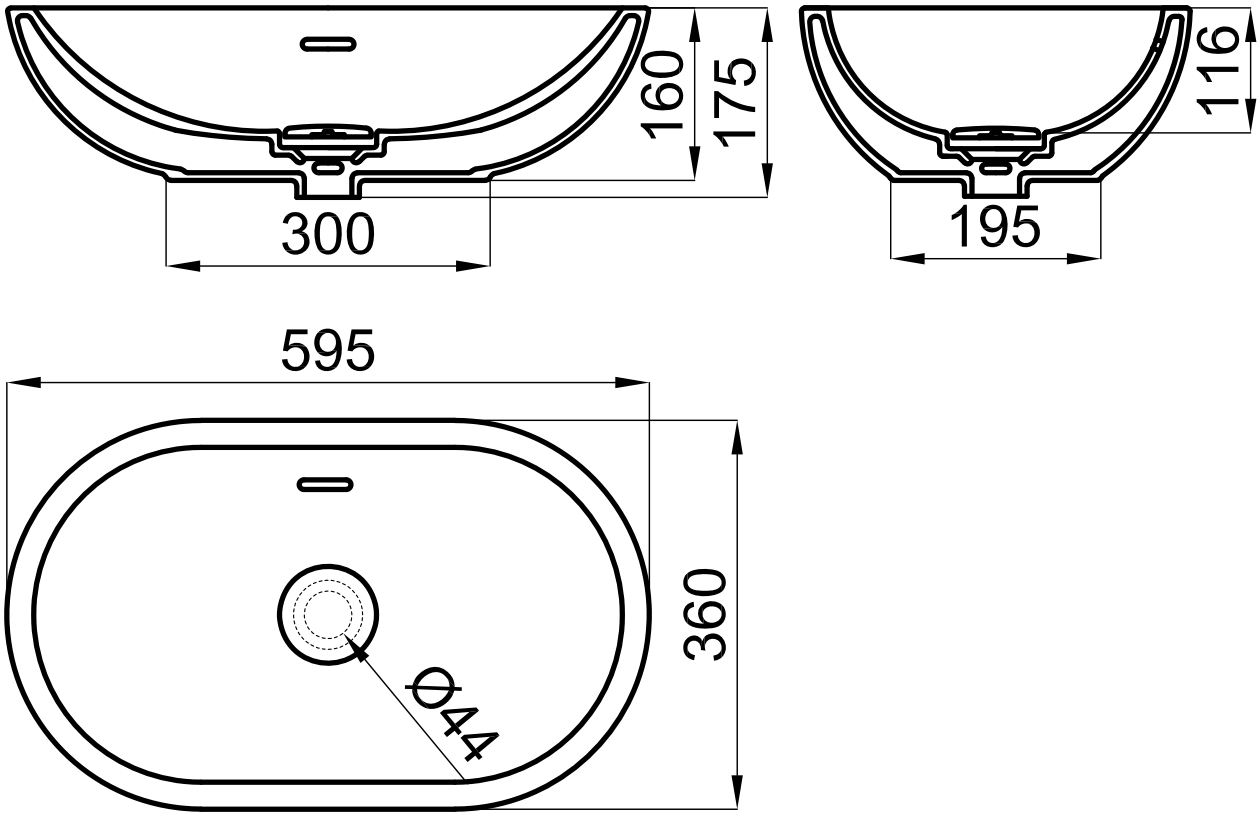
160
175
300
116
195
595
360
Ø44