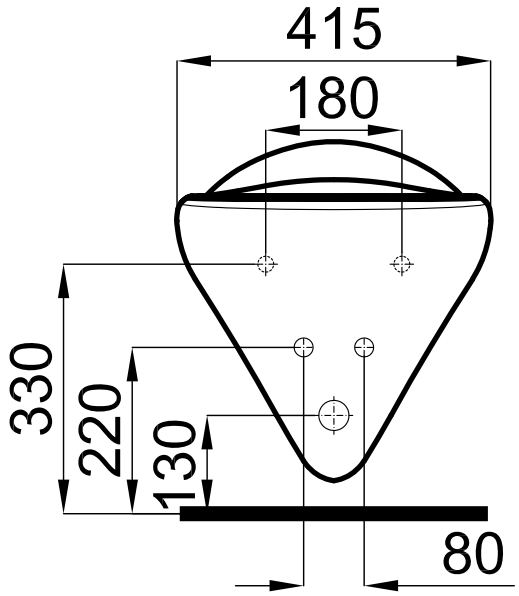
415
180
330
220
130
80

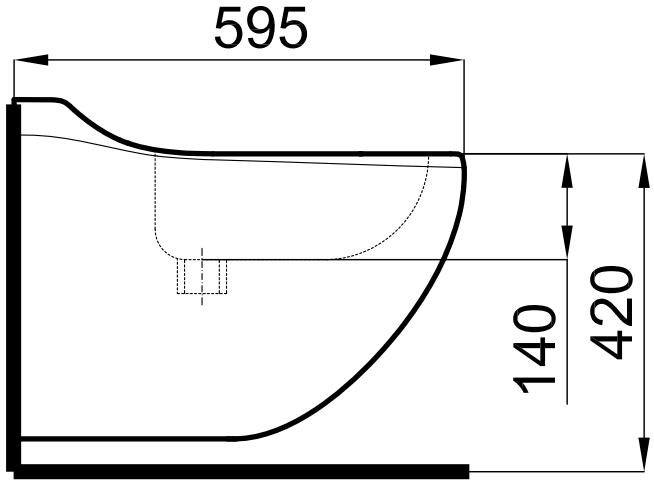
595
140
420

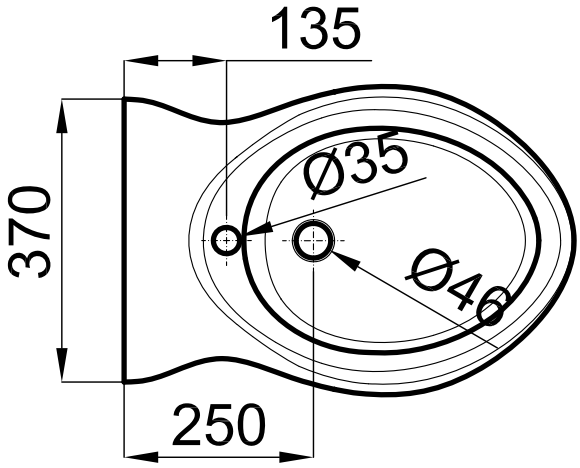
135
370
Ø35
Ø40
250