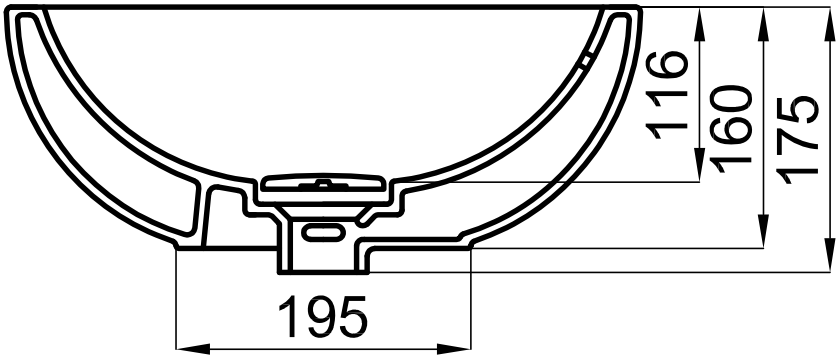
116
160
175
195

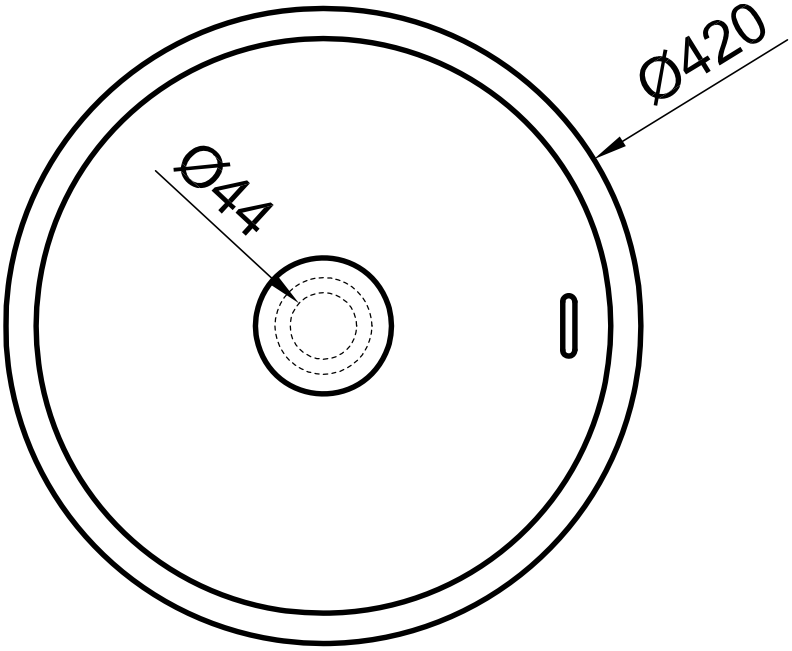
Ø420
Ø44