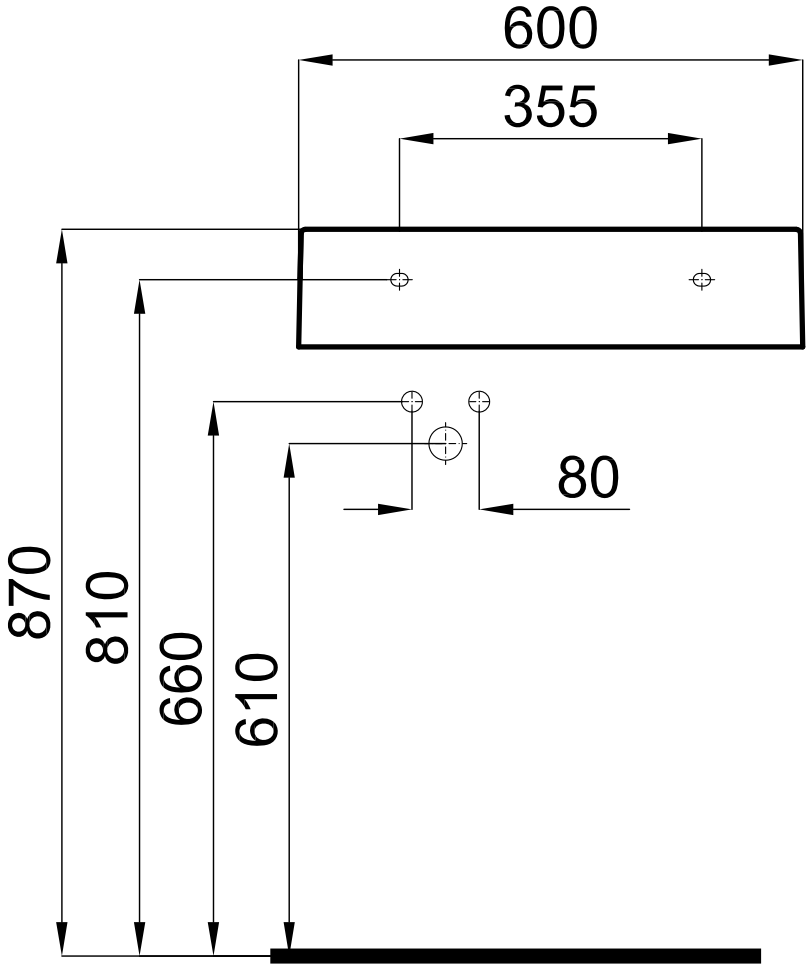
600
355
80
870
810
660
610

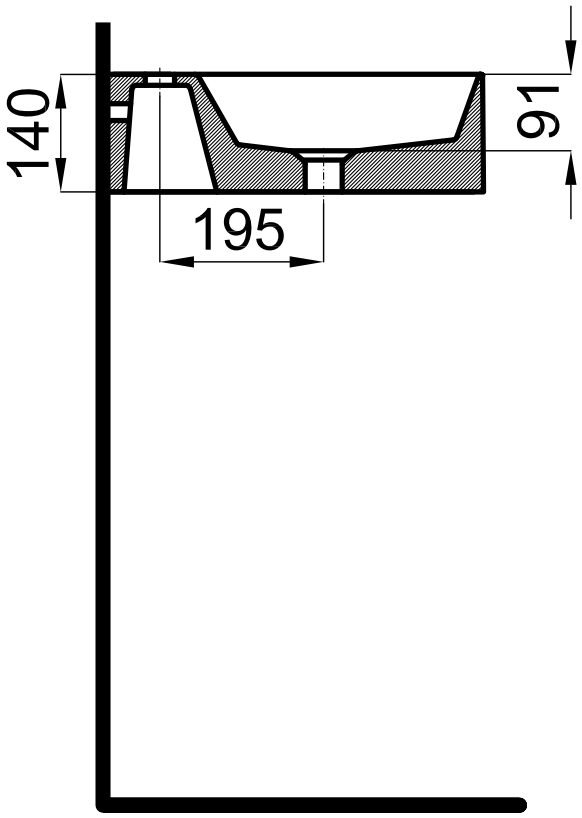
140
91
195

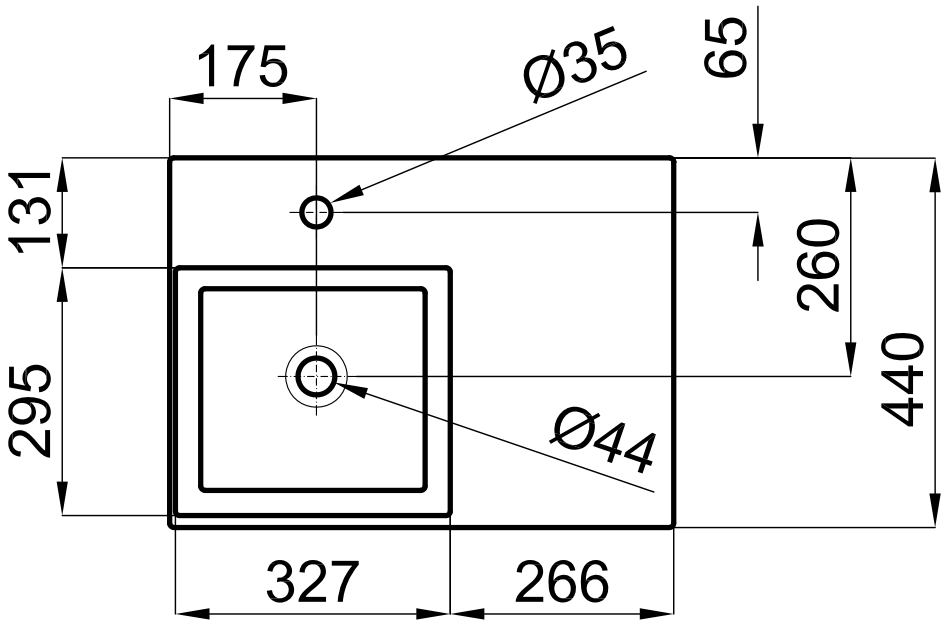
175
Ø35
65
131
260
295
440
Ø44
327
266