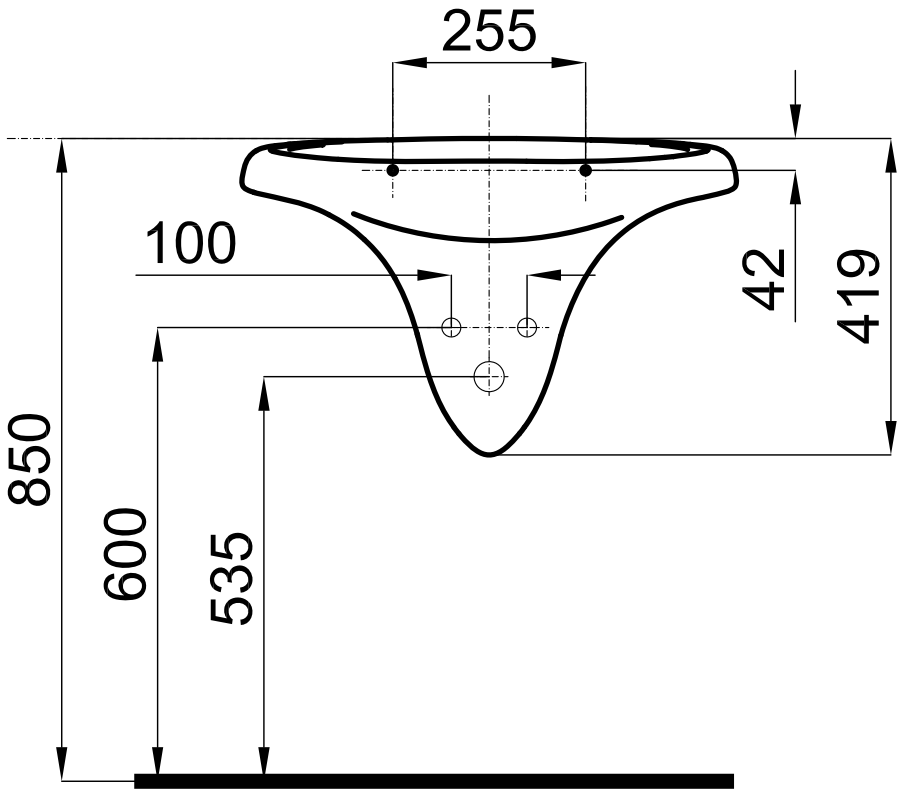
255
100
42
419
850
600
535

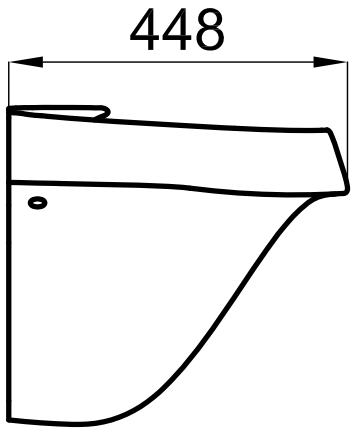
448

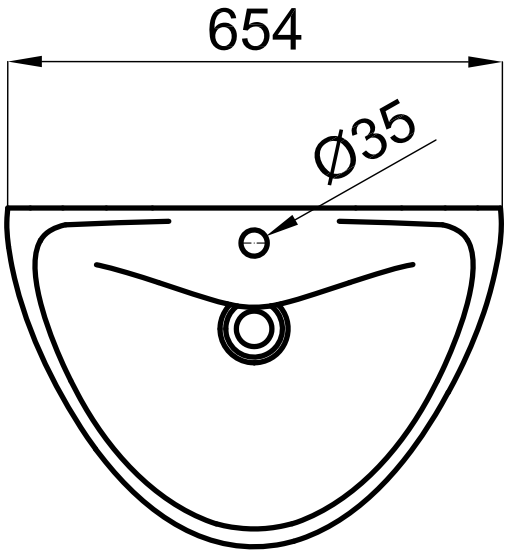
654
Ø35