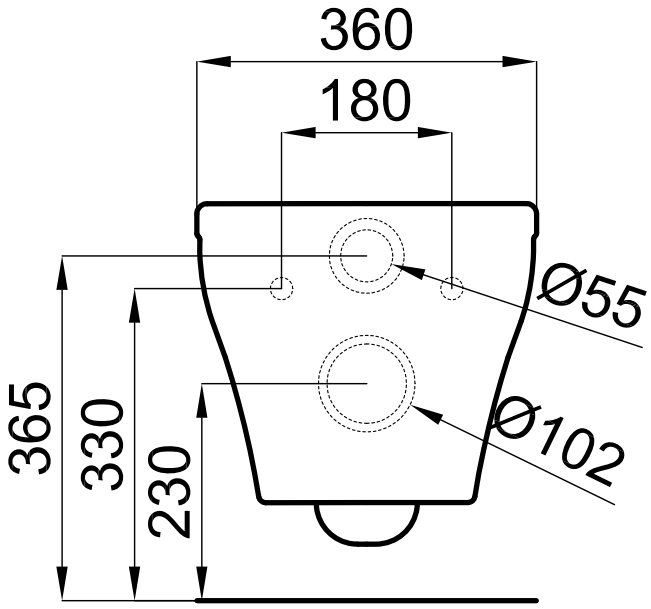
360
180
Ø55
Ø102
365
330
230

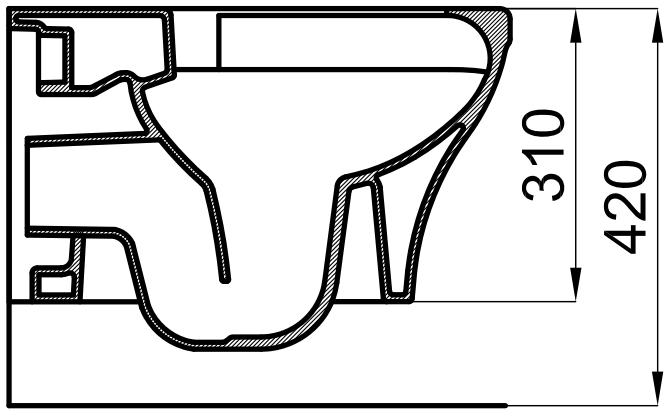
310
420

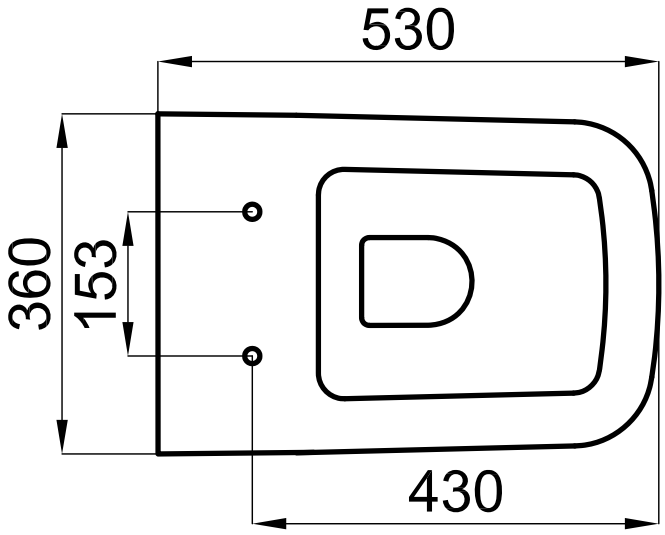
530
360
153
430