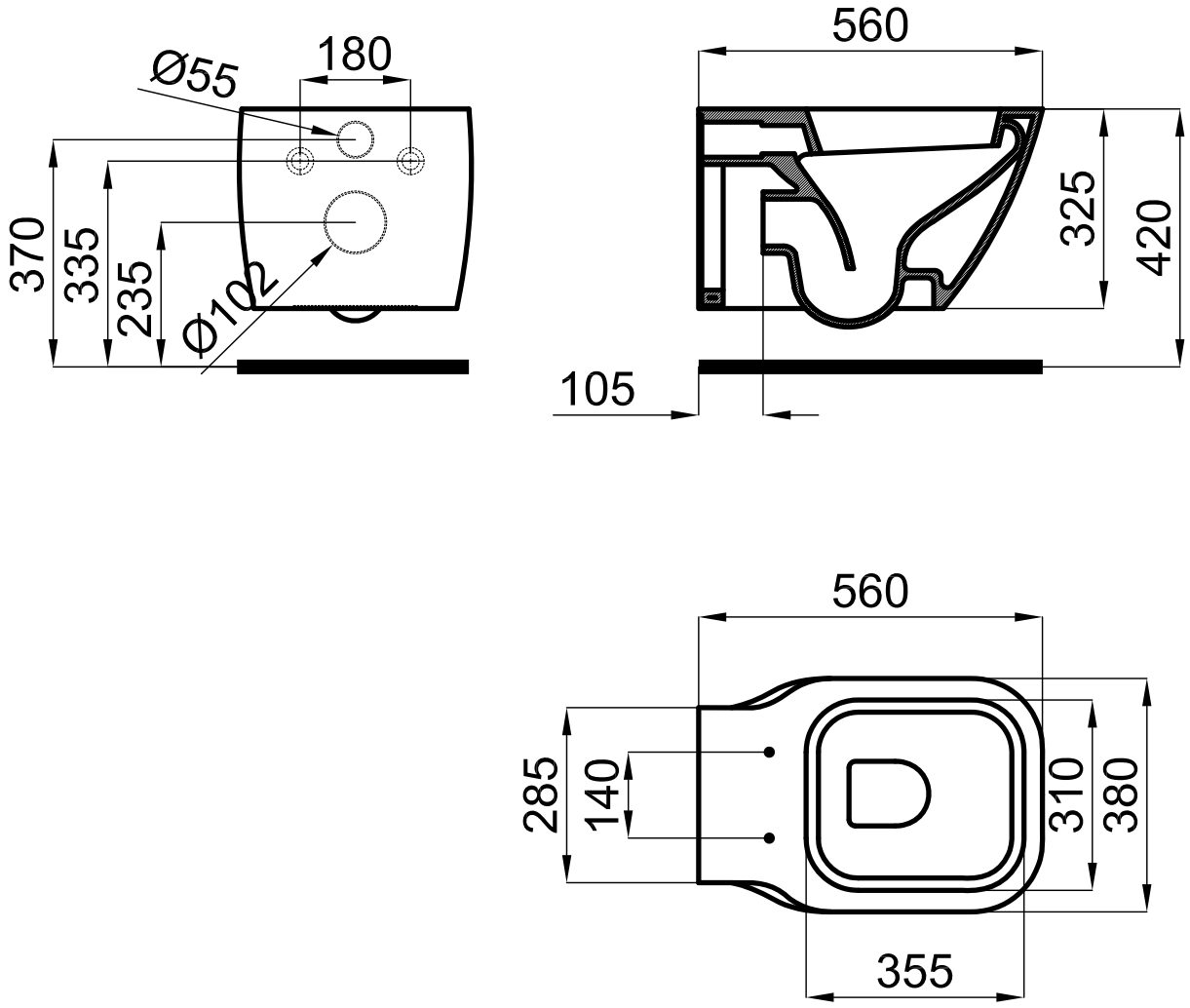
Ø55
180
370
335
235
Ø102
560
325
420
105
560
285
140
310
380
355